SCHEMAT CIEPŁOWNI ZEC KGK SP. Z O.O.

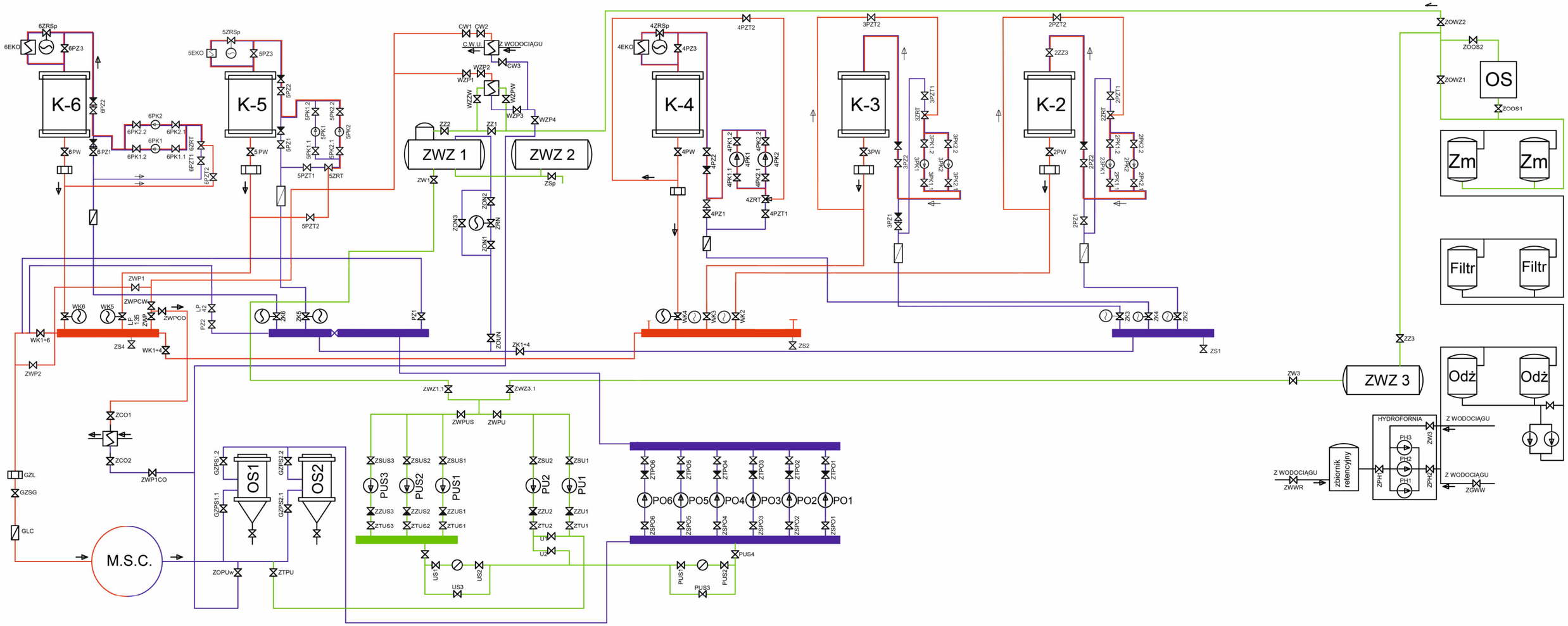

Legenda

LP	Oznaczenie	Rozwinięcie skrótu/oznaczenia
1.	M.S.C.	Miejska Sieć Ciepłownicza
2.	K-2	Kocioł wodny nr 2
3.	K-3	Kocioł wodny nr 3
4.	K-4	Kocioł wodny nr 4
5.	K-5	Kocioł wodny nr 5
6.	K-6	Kocioł wodny nr 6
7.	EKO-4	Ekonomizer kotła nr 4
8.	EKO-5	Ekonomizer kotła nr 5
9.	EKO-6	Ekonomizer kotła nr 6
10.	PUS1	Pompa uzupełniająco-stabilizująca nr 1
11.	PUS2	Pompa uzupełniająco-stabilizująca nr 2
12.	PUS3	Pompa uzupełniająco-stabilizująca nr 3
13.	PU1	Pompa uzupełniająca nr 1
14.	PU2	Pompa uzupełniająca nr 2
15.	PO1	Pompa obiegowa nr 1
16.	PO2	Pompa obiegowa nr 2
17.	PO3	Pompa obiegowa nr 3
18.	PO4	Pompa obiegowa nr 4
19.	PO5	Pompa obiegowa nr 5
20.	PO6	Pompa obiegowa nr 6
21.	ZWZ1	Zbiornik wody zmiękczonej nr 1
22.	ZWZ2	Zbiornik wody zmiękczonej nr 2
23.	ZWZ3	Zbiornik wody zmiękczonej nr 3
24.	OS1	Odmulacz sieciowy nr 1
25.	OS2	Odmulacz sieciowy nr 2
26.	GLC	Główny licznik ciepła
27.	ZK2	Zasuwa na zasilaniu kotła K-2
28.	ZK3	Zasuwa na zasilaniu kotła K-3
29.	ZK4	Zasuwa na zasilaniu kotła K-4
30.	ZK5	Zasuwa na zasilaniu kotła K-5
31.	ZK6	Zasuwa na zasilaniu kotła K-6
32.	ZK 1-4	Przepustnica na zasilaniu kotłów 1-4
33.	WK2	Zasuwa na wyjściu kotła K-2
34.	WK3	Zasuwa na wyjściu kotła K-3
35.	WK4	Zasuwa na wyjściu kotła K-4
36.	WK5	Zasuwa na wyjściu kotła K-5
37.	WK6	Zasuwa na wyjściu kotła K-6
38.	WK 1-4	Zasuwa na rurociągu wyjściowym z kotłów 1-4
39.	WK 1-6	Zasuwa na rurociągu wyjściowym z kotłów 1-6
40.	PZ1	Zasuwa podmieszania zimnego nr 1
41.	PZ2	Zasuwa podmieszania zimnego nr 2
42.	PZ2Z	Zawór zasuwy podmieszania zimnego nr 2
43.	GZL	Kryza pomiarowa (przepływomierz)
44.	GZSG	Główna zasuwa na zasilaniu sieci grzewczej
45.	GZPS 1.1	Zasuwa na powrocie z sieci Grzewczej przed odmulaczem nr 1
46.	GZPS 1.2	Zasuwa na powrocie z sieci grzewczej za odmulaczem nr 1
47.	GZPS 2.1	Zasuwa na powrocie z sieci grzewczej przed odmulaczem nr 2
48.	GZPS 2.2	Zasuwa na powrocie z sieci grzewczej za odmulaczem nr 2
49.	2PK1	Pompa kotłowa nr 1 kotła K-2
50.	2PK2	Pompa kotłowa nr 2 kotła K-2
51.	2PZ1	Przepustnica na zasilaniu kotła K-2
52.	2PZ2	Przepustnica z zaworem zwrotnym na zasilaniu kotła K-2
53.	2PW	Przepustnica na wyjściu z kotła K-2
54.	2PK1.1	Przepustnica na ssaniu pompy kotłowej nr 1 Kotła K-2
55.	2PK1.2	Przepustnica na tłoczeniu pompy kotłowej nr 1 kotła K-2
56.	2PK2.1	Przepustnica na ssaniu pompy kotłowej nr 2 kotła K-2
57.	2PK2.2	Przepustnica na tłoczeniu pompy kotłowej nr 2 kotła K-2
58.	2ZRT	Zawór regulacyjny trójdrogowy na zasilaniu kotła K-2
59.	2PZT1	Przepustnica na zasilaniu zaworu trójdrogowego - niska temperatura
60.	2PZT2	Przepustnica na zasilaniu zaworu trójdrogowego – wysoka temperatura
60a.	2ZZ3	Zawór odcinający na zasilaniu kotła K-2
61.	3PK1	Pompa kotłowa nr 1 kotła K-3
62.	3PK2	Pompa kotłowa nr 2 kotła K-3
63.	3PZ1	Przepustnica na zasilaniu kotła K-3 z zaworem zwrotnym
64.	3PZ2	Przepustnica z zaworem zwrotnym na zasilaniu kotła K-3
65.	3PW	Przepustnica na wyjściu z kotła K-3
66.	3PK1.1	Przepustnica na ssaniu pompy kotłowej nr 1 kotła K-3
67.	3PK1.2	Przepustnica na tłoczeniu pompy kotłowej nr 1 kotła K-3
68.	3PK2.1	Przepustnica na ssaniu pompy kotłowej nr 2 kotła K-3
69.	3PK2.2	Przepustnica na tłoczeniu pompy kotłowej nr 2 kotła K-3
70.	3ZRT	Zawór regulacyjny trójdrogowy na zasilaniu kotła K-3
71.	3PZT1	Przepustnica na zasilaniu zaworu trójdrogowego – niska temperatura
72.	3PZT2	Przepustnica na zasilaniu zaworu trójdrogowego – wysoka temperatura
73.	4PK1	Pompa kotłowa nr 1 kotła K-4
74.	4PK2	Pompa kotłowa nr 2 kotła K-4
75.	4PZ1	Przepustnica na zasilaniu kotła K-4 z zaworem zwrotnym
76.	4PZ2	Przepustnica z zaworem zwrotnym na zasilaniu kotła K-4
77.	4PZ3	Przepustnica na zasilaniu kotła K-4 uniemożliwiająca przepływ przez ekonomizer
78.	4PW	Przepustnica na wyjściu z kotła K-4
79.	4PK1.1	Przepustnica na ssaniu pompy kotłowej nr 1 kotła K-4
80.	4PK1.2	Przepustnica na tłoczeniu pompy kotłowej nr 1 kotła K-4
81.	4PK2.1	Przepustnica na ssaniu pompy kotłowej nr 2 kotła K-4
82.	4PK2.2	Przepustnica na tłoczeniu pompy kotłowej nr 2 kotła K-4
83.	4ZRSp	Zawór regulacyjny temperatury spalin za ekonomizerem kotła K-4
84.	4ZRT	Zawór regulacyjny trójdrogowy za zasilaniu kotła K-4
85.	4PZT1	Przepustnica na zasilaniu zaworu trójdrogowego – niska temperatura
86.	4PZT2	Przepustnica na zasilaniu zaworu trójdrogowego- wysoka temperatura
87.	5PK1	Pompa kotłowa nr 1 kotła K-5
88.	5PK2	Pompa kotłowa nr 2 kotła K-5
89.	5PZ1	Przepustnica na zasilaniu kotła K-5 z zaworem zwrotnym
90.	5PZ2	Przepustnica z zaworem zwrotnym na zasilaniu kotła K-5
91.	5PZ3	Przepustnica na zasilaniu kotła K-5 uniemożliwiająca przepływ przez ekonomizer
92.	5PW	Przepustnica na wyjściu z kotła K-5
93.	5PK1.1	Przepustnica na ssaniu pompy kotłowej nr 1 kotła K-5
94.	5PK1.2	Przepustnica na tłoczeniu pompy kotłowej nr 1 kotła K-5
95.	5PK2.1	Przepustnica na ssaniu pompy kotłowej nr 2 kotła K-5
96.	5PK2.2	Przepustnica na tłoczeniu pompy kotłowej nr 2 kotła K-5
97.	5ZRSp	Zawór regulacyjny temperatury spalin za ekonomizerem kotła K-5
98.	5ZRT	Zawór regulacyjny trójdrogowy na zasilaniu kotła K-5
99.	5PZT1	Przepustnica na zasilaniu zaworu trójdrogowego – niska temperatura
100.	5PZT2	Przepustnica na zasilaniu zaworu trójdrogowego – wysoka temperatura
101.	6PK1	Pompa kotłowa nr 1 kotła k-6
102.	6PK2	Pompa kotłowa nr 2 kotła K-6
103.	6PZ1	Przepustnica na zasilaniu kotła K-6 z zaworem zwrotnym
104.	6PZ2	Przepustnica z zaworem zwrotnym na zasilaniu kotła K-6
105.	6PZ3	Przepustnica na zasilaniu kotła uniemożliwiająca przepływ przez ekonomizer kotła K-6
106.	6PW	Przepustnica na wyjściu z kotła K-6
107.	6PK1.1	Przepustnica na ssaniu pompy kotłowej nr 1 kotła K 6
108.	6PK1.2	Przepustnica na tłoczeniu pompy kotłowej nr 1 kotła K-6
109.	6PK2.1	Przepustnica na ssaniu pompy kotłowej nr 2 kotła K-6
110.	6Pk2.2	Przepustnica na tłoczeniu pompy kotłowej nr 2 kotła K-6
111.	6ZRSp	Zawór regulacyjny temperatury spalin za ekonomizerem kotła K-6
112.	6ZRT	Zawór regulacyjny trójdrogowy na zasilaniu kotła K-6
113.	6PZT1	Przepustnica na zasilaniu zaworu trójdrogowego – niska temperatura
114.	6PZT2	Przepustnica na zasilaniu zaworu trójdrogowego – wysoka temperatura
115.	ZSPO1	Zawór na zasilaniu ssania pompy obiegowej PO1
116.	ZSPO2	Zawór na zasilaniu ssania pompy obiegowej PO2
117.	ZSPO3	Zawór na zasilaniu ssania pompy obiegowej PO3
118.	ZSPO4	Zawór na zasilaniu ssania pompy obiegowej PO4
119.	ZSPO5	Zawór na zasilaniu ssania pompy obiegowej PO5
120.	ZSPO6	Zawór na zasilaniu ssania pompy obiegowej PO6
121.	ZTPO1	Zawór na zasilaniu tłoczenia pompy obiegowej PO1
122.	ZTPO2	Zawór na zasilaniu tłoczenia pompy obiegowej PO2
123.	ZTPO3	Zawór na zasilaniu tłoczenia pompy obiegowej PO3
124.	ZTPO4	Zawór na zasilaniu tłoczenia pompy obiegowej PO4
125.	ZTPO5	Zawór na zasilaniu tłoczenia pompy obiegowej PO5
126.	ZTPO6	Zawór na zasilaniu tłoczenia pompy obiegowej PO6
127.	ZCO1	Zawór odcinający wymiennik CO (zasilanie)
128.	ZCO2	Zawór odcinający wymiennik CO (powrót)
129.	ZPH1	Zawór na ssaniu pomp hydroforni
130.	ZPH2	Zawór na tłoczeniu pomp hydroforni
131.	ZGWW	Zawór główny odcinający wodociąg miejski od ZEC
132.	ZWWR	Zawór odcinający wodociąg miejski od zbiornika retencyjnego
133.	ZOWZ1	Zawór odcinający wodę zmiękczona do zbiornika wody zmiękczonej nr 1
134.	ZOWZ2	Zawór odcinający wodę zmiękczona do zbiornika wody zmiękczonej nr 2
135.	ZWP_{COicw}	Zawór odcinający wysokie parametry do wymienników CO I CW (zasilanie)
136.	ZWP_{CO}	Zawór odcinający wysokie parametry do węzła CO (zasilanie)
137.	$ZWP1_{CO}$	Zawór odcinający wysokie parametry węzła CO i CW (powrót)
138.	ZWP_{CW}	Zawór odcinający wysokie parametry do węzła CW (zasilanie)
139.	ZOUN	Zawór odcinający układ nadmiarowy
140.	ZRN	Zawór regulacyjny nadmiarowy
141.	ZON1	Zawór odcinający układ nadmiarowy przed zaworem regulacyjnym
142.	ZON3	Zawór odcinający obejście zaworu nadmiarowego
143.	ZOPUw	Zawór odcinający parametry z układów wewnętrznych kotłowni CO i CW (powrót)
144.	ZWPUS	Zawór odcinający wodę ze zbiorników wody zmiękczonej 1,2,3 na ssanie pomp uzupełniająco - stabilizujących PUS1,2,3
145.	ZWPU	Zawór odcinający wodę ze zbiorników wody zmiękczonej 1,2,3 na ssanie pomp uzupełniających PU1,2
146.	US1	Zawór przed licznikiem wody z pomp PUS1,2,3
147.	US2	Zawór za licznikiem wody z pomp PUS1,2,3
148.	US3	Zawór na obejściu licznika wody z pomp PUS1,2,3
149.	U1	Zawór spinający tłoczenie pomp PU1 z PU2
150.	U2	Zawór na tłoczeniu pompy PU2
151.	PUS1	Zawór przed licznikiem wody z pomp PUS1,2,3
152.	PUS2	Zawór za licznikiem wody z pomp PUS1,2,3 PU1,2
153.	PUS3	Zawór na obejściu licznika wody z pomp PUS1,2,3
154.	PUS4	Zawór odcinający układ technologiczny ssania pomp obiegowych z tłoczenia pomp uzupełniających i uzupełniająco- stabilizujących
155.	ZSp	Zawór spustowy wody ze zbiorników wody zmiękczonej
156.	CW1	Zawór odcinający wymiennik cieplej wody użytkowej (zasilanie)
157.	CW2	Zawór odcinający wymiennik cieplej wody użytkowej (zasilanie)
158.	CW3	Zawór odcinający wymiennik cieplej wody użytkowej (powrót)
159.	WZP1	Zawór odcinający wymiennik podgrzewu wody zmiękczonej do ZWZ1,2 (zasilanie wysokich parametrów)
160.	WZP2	Zawór odcinający wymiennik podgrzewu wody zmiękczonej do ZWZ1,2 (zasilanie wysokich parametrów)
161.	WZP3	Zawór odcinający wymiennik podgrzewu wody zmiękczonej do ZWZ1,2 (powrót wysokich parametrów)
162.	WZP4	Zawór odcinający wymiennik podgrzewu wody zmiękczonej do ZWZ1,2 (powrót wysokich parametrów)
163.	WZZW	Zawór przed wymiennikiem podgrzewu wody zmiękczonej do ZWZ1,2
164.	WZPW	Zawór za wymiennikiem podgrzewu wody zmiękczonej do ZWZ1,2
165.	ZZ1	Zawór odcinający wodę zmiękczona do ZWZ1,2
166.	ZZ2	Zawór odcinający wodę zmiękczona do ZWZ1,2
167.	ZW1	Zawór na wyjściu z ZWZ1,2 na ssanie pomp PUS i pomp PU
168.	ZTPU	Zawór odcinający na tłoczeniu pomp PU1,2 do odmulaczy sieciowych OS
169.	ZSUS1	Zawór na ssaniu pompy PUS1
170.	ZSUS2	Zawór na ssaniu pompy PUS2
171.	ZSUS2	Zawór na ssaniu pompy PUS3
172.	ZTUS1	Zawór na tłoczeniu pompy PUS1
173.	ZTUS2	Zawór na tłoczeniu pompy PUS2
174.	ZTUS3	Zawór na tłoczeniu pompy PUS3
175.	ZZUS1	Zawór zwrotny pompy PUS1
176.	ZZUS2	Zawór zwrotny pompy PUS2
177.	ZZUS3	Zawór zwrotny pompy PUS3
178.	ZSU1	Zawór na ssaniu pompy PU1
179.	ZSU2	Zawór na ssaniu pompy PU2
180.	ZZU1	Zawór zwrotny pompy PU1
181.	ZZU2	Zawór zwrotny pompy PU2
182.	ZWZ3.1	Zawór odcinający wodę ze zbiornika ZWZ3
183.	ZOOS1	Zawór odcinający urządzenia odwróconej osmozy (na zasilaniu)
184.	ZOOS2	Zawór odcinający urządzenie odwróconej osmozy (na wyjściu)
185.	ZWWR	Zawór odcinający wodę wodociągu do zbiornika retencyjnego
186.	ZPH1	Zasuwa na ssaniu pomp hydroforowych PH1,2,3 ze zbiornika retencyjnego
187.	ZPH2	Zawór na tłoczeniu pomp hydroforowych PH1,2,3
188.	ZGWW	Główny zawór odcinający wodę wodociągowa do ZEC KGK Sp. z o.o.
189.	ZWP1	Zawór odcinający obejście wysokich parametrów nr 1
190.	ZWP2	Zawór odcinający obejście wysokich parametrów nr 2
191.	ZS1	Zawór odwadniający nr 1
192.	ZS2	Zawór odwadniający nr 2
193.	ZS3	Zawór odwadniający nr 3
194.	ZS4	Zawór odwadniający nr 4